UNIS S10600X 系列交换机 快速安装指南-6P102

BOM:3104A0ME

- 本文档用于为UNIS S10600X系列交换机的硬件安装提供简明快捷的操作指导，关于安装过程及注意事项更全面、完整的介绍，请您参见《UNIS S10600X系列交换机安装指南》和《UNIS S10600X系列交换机硬件描述》。
- 设备及各模块外观请以实际发货为准，本文中的图片仅供参考。
- UNIS S10600X系列交换机各模块安装步骤类似，如无特殊说明，均以S10600X-08-V为例。

安全注意事项

为了避免在安装交换机过程中对人和设备造成伤害，请您在安装前仔细阅读本节的安全建议。实际情况中包括但不限于以下安全注意事项：

- 操作者需佩戴防静电腕带，确保防静电腕带与皮肤良好接触，并确认防静电腕带已经良好接地。
- 禁止带电安装设备、模块和线缆。
- 请确保设备接地后再接通电源，以免危及人身和设备安全。
- 为保证设备正常的通风散热，对于未使用的安装槽位，请务必安装上相应的假面板。

工具参考

交换机不随机提供安装工具，请用户根据实际安装需求自己准备安装工具。

一字螺丝刀

十字螺丝刀

尖嘴钳

记号笔

斜口钳

剥线钳

羊角锤

安装附件介绍

地线

浮动螺母

M6 螺钉

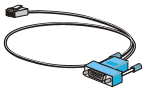
配置口电缆

可拆卸式扎带

防静电腕带

安装交换机

安装浮动螺母到机柜

（1）您可以使用参照物（比如卷尺）先对照挂耳上的安装孔位标识好安装孔位，再将参照物与机柜方孔条对照，用记号笔在方孔条上标出浮动螺母的安装孔位。

（2）在对应位置安装浮动螺母组件。

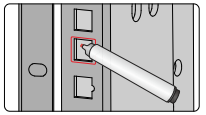

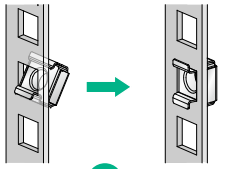

安装交换机到机柜

- 要求多人配合（不少于2人）搬运设备，对于较重机型， 推荐您使用机械设备搬运。
- 请勿试图通过抓握设备模块（风扇框、电源）把手、机箱通风孔或机箱后面板拉手来进行设备的搬运，否则可能因该部件无法承重而引起设备损坏，甚至会伤害到您的身体。
- 将机箱放至滑道后，请确保机箱放置平稳后再松手，以免机箱倾倒而损坏设备，甚至伤害您的身体。

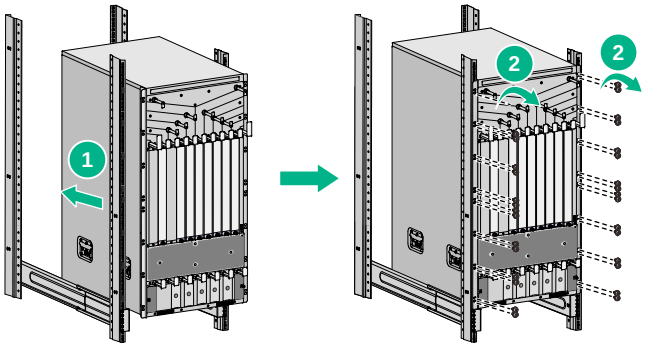

交换机接地

为了保证良好的接地效果，请使用随机附带的接地线（黄绿双色保护接地电缆）。

消防水管和建筑物的避雷针接地都不是正确的接地位置，交换机的接地线应该连接到机房的工程接地。

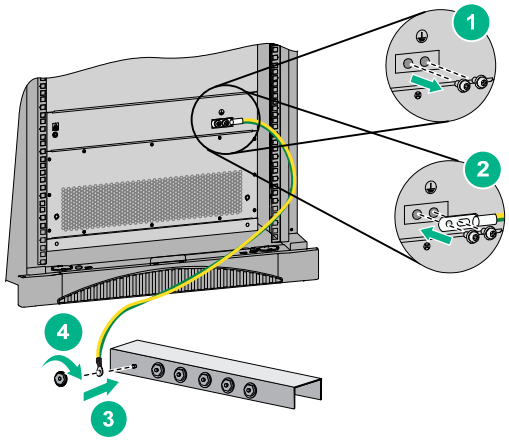

安装模块

安装单板

安装前，请检查单板的连接器是否有破损和堵塞，以免对机箱背板造成损坏。

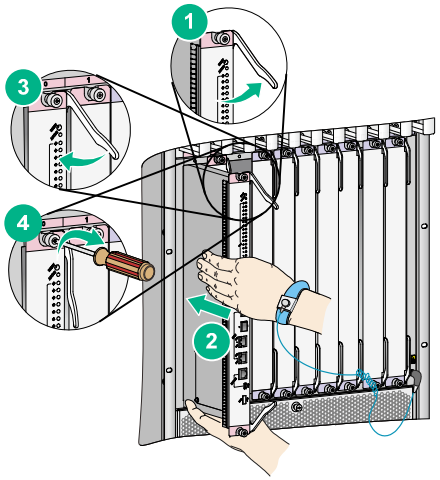

安装电源模块

紧固安装螺钉之前，请将电源模块拉手归位。

- 请为每个电源单独配一个空气开关，安装前请使空气开关处于断开状态。
- 不同型号的电源模块不能混插在同一台设备上。
- 搬运电源模块时，请您用手托住模块的底部，切勿提着模块拉手进行搬运，以免损坏电源模块甚至伤害您的身体。

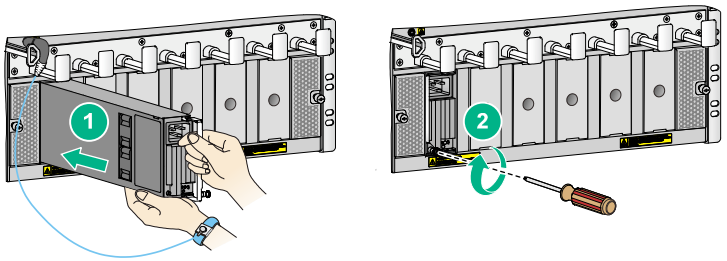

连接电源线

连接交流电源线

连接交流电源线前，请您确保连接电源线的输入端空气开关置于断开状态。

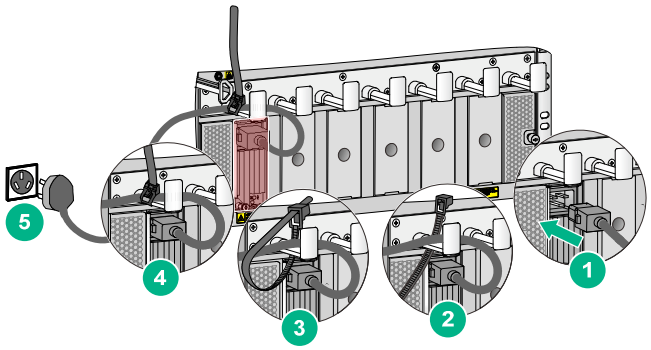

连接直流电源线

- 请保证每根电源线都有独立的输入断路器。
- 连接直流电源线时，请您确保电源输入端的断路器处于完全断开状态(+、-两路均已断开)。

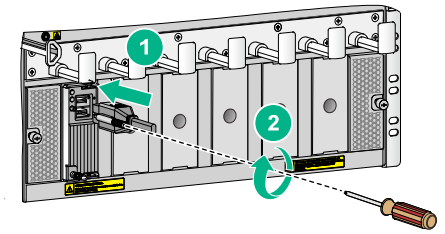

登录交换机

配置电缆连接

当您首次登录设备时，只能通过Console口/USB Console口登录。下图中，以通过Console口登录设备举例。

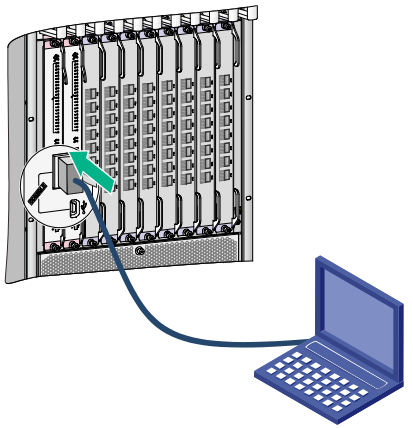

交换机上电并检查

确认电源线已经正确连接到外部供电系统且供电系统已正常供电，使设备上电。请您根据设备各部件的指示灯正常状态来检查设备是否正常。关于设备指示灯状态的详细描述，请您参见《UNIS S10600X系列交换机安装指导》 中的“附录C 产品指示灯介绍”。

Copyright © 2019-2021 紫光恒越技术有限公司版权所有，保留一切权利